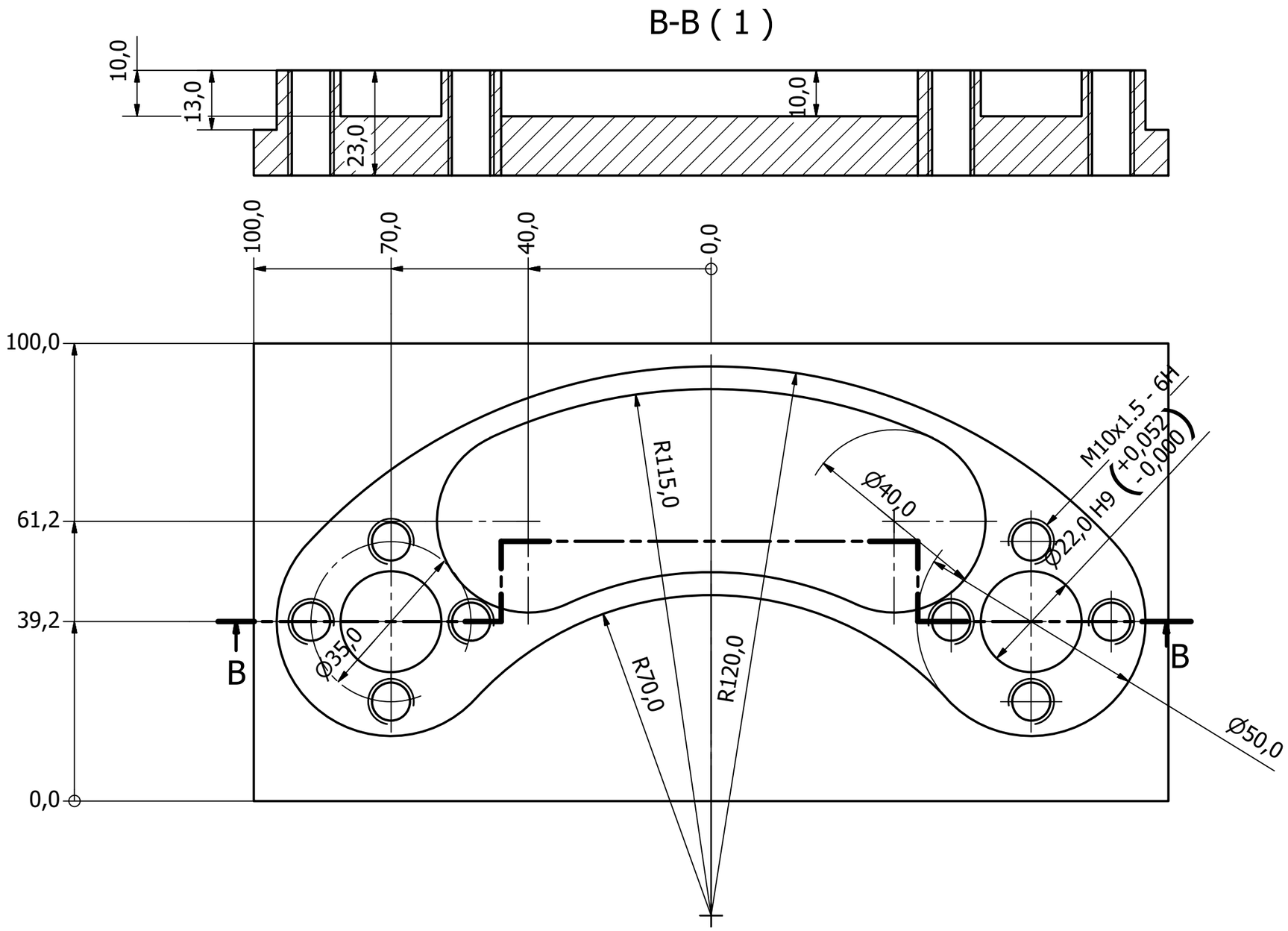

Designed by	Checked by	Approved by	Date		Date	
HS					10.10.2018	

Työstökeskusharjoitus 11

Työstökeskusharjoitus 11	Edition	Sheet
		1 / 1